Industrial Computing
Products and Services

Panel PC's

Industrial PC's

SBC's

Industrial Displays

Electronic Design

dsl
Embedding the future

Why Choose DSL?

- ✓ Lifetime technical support
- ✓ Fully customisable products
- ✓ Product branding (bezel colours + company logos)
- ✓ Free pre-installation of OS and your software

Our Services

- ✓ Electronic Design
- ✓ Production Management
- ✓ Assembly and test
- ✓ Bespoke BIOS creation

sales@dsl-ltd.co.uk

or call us on +44 (0)1462 675530

DSL Ltd. | 4 Aylesford Court, Works Road, Letchworth Garden City, Hertfordshire, SG6 1LP

86DUINO 印匠

The Delicate 3D Printer

ENJOY

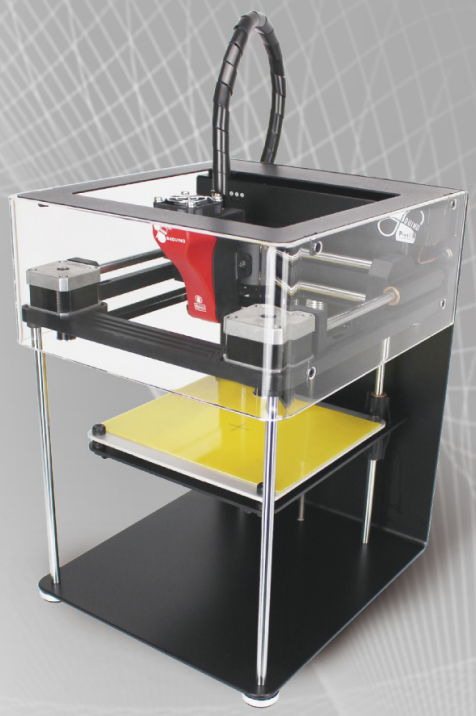

THE 86DUINO ENJOY is built with CNC machined metallic frame to provide a rigid structure for the printer assembly, which helps minimize vibration and provides a stable environment to deliver optimal print quality. The intuitive 86Duino Enjoy is designed with simple calibration, enabling you to easily enjoy and replicate your creation with minimal effort.

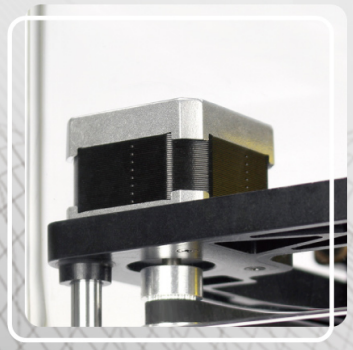

Z-Axis Calibration

Bed Leveling

Specification:

Dimensions and Weight

Dimensions	24 * 27 * 33 cm (W x L x H)
Weight	6.0 kgs

Software

Repetier-Host	Customized version
Connectivity	SD card (SDHC Class 10), USB, Ethernet

Printing

Forming process	FFF (Fused Filament Fabrication)
Build Volume	100 * 100 * 150 mm (1,500 cm^3)
Layer Resolution	0.1 mm
Nozzle Diameter	0.3 mm
Printing Material	PLA (1.75mm)

Electrical

Power	48W (max)
Power Requirements	24V DC @2A
AC Input	100~240V

All specifications are subject to change without notice

86DUINO

WWW.86DUINO.COM

86DUINO LINE

印匠の

86DUINO
www.86duino.com

86Duino Filament Color List

Update ： 2016/5/3

1		紫 Purple (Supply Code : 86Duino-Line-C0P) Material：PLA Diameter：1.75mm Pantone : 2613C Net Weight：1.0kg Gross Weight：1.35kg Spool：200mm (D) x 82mm (W) x 52mm (Hole) Nozzle Temp.：195℃～210℃
2	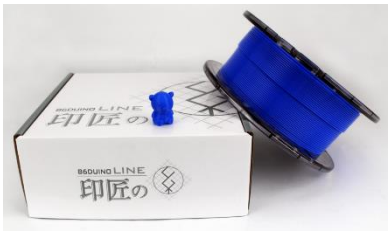	靛 Indigo (Supply Code : 86Duino-Line-C0D) Material：PLA Pantone : 286C Diameter：1.75mm Net Weight：1.0kg Gross Weight：1.35kg Spool：200mm (D) x 82mm (W) x 52mm (Hole) Nozzle Temp.：195℃～210℃
3		紅 Red (Supply Code : 86Duino-Line-C0R) Material：PLA Pantone : 032C Diameter：1.75mm Net Weight：1.0kg Gross Weight：1.35kg Spool：200mm (D) x 82mm (W) x 52mm (Hole) Nozzle Temp.：195℃～210℃
4		黃 Yellow (Supply Code : 86Duino-Line-C0Y) Material：PLA Pantone : 101C Diameter：1.75mm Net Weight：1.0kg Gross Weight：1.35kg Spool：200mm (D) x 82mm (W) x 52mm (Hole) Nozzle Temp.：195℃～210℃
5	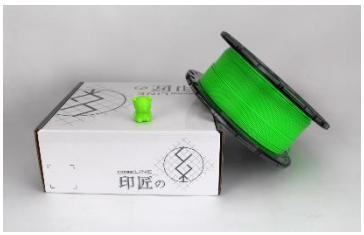	螢光綠 F. Green (Supply Code : 86Duino-Line-C0G) Material：PLA Pantone : 2420C Diameter：1.75mm Net Weight：1.0kg Gross Weight：1.35kg Spool：200mm (D) x 82mm (W) x 52mm (Hole) Nozzle Temp.：195℃～210℃
6	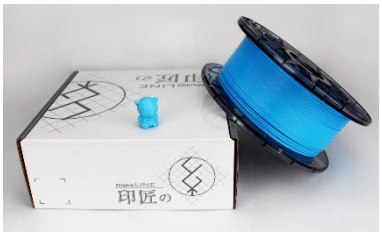	螢光藍 F. Blue (Supply Code : 86Duino-Line-C0B) Material：PLA Pantone : 2171C Diameter：1.75mm Net Weight：1.0kg Gross Weight：1.35kg Spool：200mm (D) x 82mm (W) x 52mm (Hole) Nozzle Temp.：195℃～210℃
7		澄 Orange (Supply Code : 86Duino-Line-CRG) Material：PLA Pantone : 1495C Diameter：1.75mm Net Weight：1.0kg Gross Weight：1.35kg Spool：200mm (D) x 82mm (W) x 52mm (Hole) Nozzle Temp.：195℃～210℃

8		黑 Black (Supply Code : 86Duino-Line-CBK) Material：PLA Pantone : Black Diameter：1.75mm Net Weight：1.0kg Gross Weight：1.35kg Spool：200mm (D) x 82mm (W) x 52mm (Hole) Nozzle Temp.：195℃～210℃
9		白 White (Supply Code : 86Duino-Line-C0W) Material：PLA Pantone : White Diameter：1.75mm Net Weight：1.0kg Gross Weight：1.35kg Spool：200mm (D) x 82mm (W) x 52mm (Hole) Nozzle Temp.：195℃～210℃
10		粉紅 Rose Pink (Supply Code : 86Duino-Line-CPN) Material：PLA Pantone : 2045C Diameter：1.75mm Net Weight：1.0kg Gross Weight：1.35kg Spool：200mm (D) x 82mm (W) x 52mm (Hole) Nozzle Temp.：195℃～210℃
11		棕 Brown (Supply Code : 86Duino-Line-CBR) Material：PLA Pantone : 7568C Diameter：1.75mm Net Weight：1.0kg Gross Weight：1.35kg Spool：200mm (D) x 82mm (W) x 52mm (Hole) Nozzle Temp.：195℃～210℃

500g Package		
12		透明 Transparent (Supply Code : 86Duino-Line-B0T) Material：PLA Pantone : Diameter：1.75mm Net Weight：500g Gross Weight：0.75kg Spool：200mm (D) x 48mm (W) x 52mm (Hole) Nozzle Temp.：195℃～210℃
13		金 Golden (Supply Code : 86Duino-Line-BGD) Material：PLA Pantone : 871C Diameter：1.75mm Net Weight：500g Gross Weight：0.75kg Spool：200mm (D) x 48mm (W) x 52mm (Hole) Nozzle Temp.：195℃～210℃
14		石英粉 e Quartz (Supply Code : 86Duino-Line-BRQ) Material：PLA Pantone : 203C Diameter：1.75mm Net Weight：500g Gross Weight：0.75kg Spool：200mm (D) x 48mm (W) x 52mm (Hole) Nozzle Temp.：195℃～210℃
15	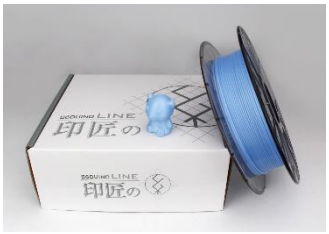	靜謐藍 Serenity (Supply Code : 86Duino-Line-BSR) Material：PLA Pantone : 2128C Diameter：1.75mm Net Weight：500g Gross Weight：0.75kg Spool：200mm (D) x 48mm (W) x 52mm (Hole) Nozzle Temp.：195℃～210℃
16		蘭花紫 Radiant Orchid (Supply Code : 86Duino-Line-BRP) Material：PLA Pantone : 2562C Diameter：1.75mm Net Weight：500g Gross Weight：0.75kg Spool：200mm (D) x 48mm (W) x 52mm (Hole) Nozzle Temp.：195℃～210℃
17	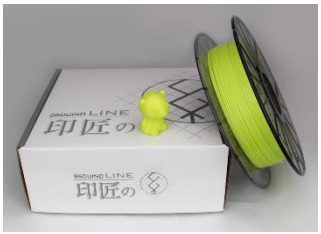	蘋果綠 Apple Green (Supply Code : 86Duino-Line-BAG) Material：PLA Pantone : 587C Diameter：1.75mm Net Weight：500g Gross Weight：0.75kg Spool：200mm (D) x 48mm (W) x 52mm (Hole) Nozzle Temp.：195℃～210℃
18		覆盆子 Raspberry (Supply Code : 86Duino-Line-BRB) Material：PLA Pantone : Diameter：1.75mm Net Weight：500g Gross Weight：0.75kg Spool：200mm (D) x 48mm (W) x 52mm (Hole) Nozzle Temp.：195℃～210℃

19		薰衣草 Lavender (Supply Code : 86Duino-Line-BLV) Material：PLA Pantone : Diameter：1.75mm Net Weight：500g Gross Weight：0.75kg Spool：200mm (D) x 48mm (W) x 52mm (Hole) Nozzle Temp.：195℃～210℃
20		薄荷綠 Mint Green (Supply Code : 86Duino-Line-BMG) Material：PLA Pantone : Diameter：1.75mm Net Weight：500g Gross Weight：0.75kg Spool：200mm (D) x 48mm (W) x 52mm (Hole) Nozzle Temp.：195℃～210℃

200g Package		
21		紅 Red (Supply Code : 86Duino-Line-A0R) Material：PLA Pantone : 032C Diameter：1.75mm Net Weight：200g Gross Weight：330g Spool：130mm (D) x 48mm (W) x 52mm (Hole) Nozzle Temp.：195℃～210℃
22		橙 Orange (Supply Code : 86Duino-Line-ARG) Material：PLA Pantone : 1495C Diameter：1.75mm Net Weight：200g Gross Weight：330g Spool：130mm (D) x 48mm (W) x 52mm (Hole) Nozzle Temp.：195℃～210℃
23		黃 Yellow (Supply Code : 86Duino-Line-A0Y) Material：PLA Pantone : 101C Diameter：1.75mm Net Weight：200g Gross Weight：330g Spool：130mm (D) x 48mm (W) x 52mm (Hole) Nozzle Temp.：195℃～210℃
24		螢光綠 F. Green (Supply Code : 86Duino-Line-A0G) Material：PLA Pantone : 2420C Diameter：1.75mm Net Weight：200g Gross Weight：330g Spool：130mm (D) x 48mm (W) x 52mm (Hole) Nozzle Temp.：195℃～210℃
25		螢光藍 F. Blue (Supply Code : 86Duino-Line-A0B) Material：PLA Pantone : 2171C Diameter：1.75mm Net Weight：200g Gross Weight：330g Spool：130mm (D) x 48mm (W) x 52mm (Hole) Nozzle Temp.：195℃～210℃
26		靛 Indigo (Supply Code : 86Duino-Line-A0D) Material：PLA Pantone : 286C Diameter：1.75mm Net Weight：200g Gross Weight：330g Spool：130mm (D) x 48mm (W) x 52mm (Hole) Nozzle Temp.：195℃～210℃
27		紫 Purple (Supply Code : 86Duino-Line-A0P) Material：PLA Pantone : 2613C Diameter：1.75mm Net Weight：200g Gross Weight：330g Spool：130mm (D) x 48mm (W) x 52mm (Hole) Nozzle Temp.：195℃～210℃

28		黑 Black (Supply Code : 86Duino-Line-ABK) Material：PLA Pantone : Black Diameter：1.75mm Net Weight：200g Gross Weight：330g Spool：130mm (D) x 48mm (W) x 52mm (Hole) Nozzle Temp.：195℃～210℃
29		粉紅 Pink (Supply Code : 86Duino-Line-APN) Material：PLA Pantone : 2045C Diameter：1.75mm Net Weight：200g Gross Weight：330g Spool：130mm (D) x 48mm (W) x 52mm (Hole) Nozzle Temp.：195℃～210℃
30		金 Golden (Supply Code : 86Duino-Line-AGD) Material：PLA Pantone : 871C Diameter：1.75mm Net Weight：200g Gross Weight：330g Spool：130mm (D) x 48mm (W) x 52mm (Hole) Nozzle Temp.：195℃～210℃
31		棕 Brown (Supply Code : 86Duino-Line-ABR) Material：PLA Pantone : 7568C Diameter：1.75mm Net Weight：200g Gross Weight：330g Spool：130mm (D) x 48mm (W) x 52mm (Hole) Nozzle Temp.：195℃～210℃
32		靜謐藍 Serenity (Supply Code : 86Duino-Line-ASR) Material：PLA Pantone : 2128C Diameter：1.75mm Net Weight：200g Gross Weight：330g Spool：130mm (D) x 48mm (W) x 52mm (Hole) Nozzle Temp.：195℃～210℃
33		石英粉 Rose Quartz (Supply Code : 86Duino-Line-ARQ) Material：PLA Pantone : 2562C Diameter：1.75mm Net Weight：200g Gross Weight：330g Spool：130mm (D) x 48mm (W) x 52mm (Hole) Nozzle Temp.：195℃～210℃
34		蘋果綠 Apple Green (Supply Code : 86Duino-Line-AAG) Material：PLA Pantone : 587C Diameter：1.75mm Net Weight：200g Gross Weight：330g Spool：130mm (D) x 48mm (W) x 52mm (Hole) Nozzle Temp.：195℃～210℃

1.0 KG Spool Dimension

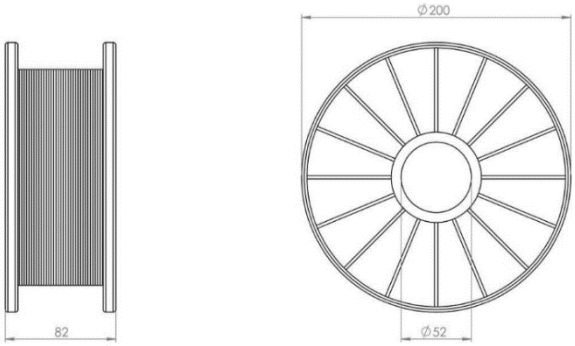

500g Spool Dimension

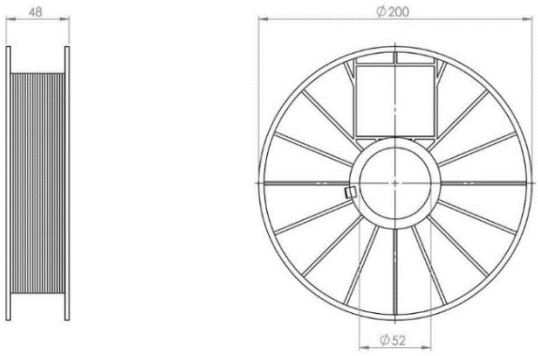
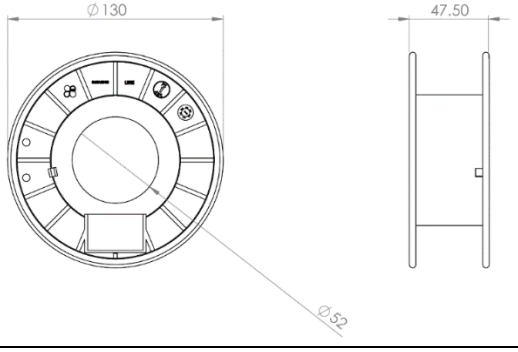
200g Spool Dimension